ROTAMAG
磁気インクレメンタルエンコーダ

シリーズ **MI36 • MC36**

- コンパクト磁気インクレメンタルエンコーダ
- 分解能：最高 2048 パルス/回転
- ソリッドシャフト又は中空シャフトØ 6 mm
- 防塵防水規格はシールド回路採用で IP67迄可（オプション）

MI36 • MC36

環境的仕様	
ショック	100 g, 6 ms
振動	10 g, 5-2000 Hz
保護規格	IP65
操作温度範囲	-25°C +85°C
保存温度範囲	-25°C +85°C (相対湿度 98% 結露無き事)
オプション	• 保護規格 IP67 適合（シールド回路採用にて）

機械的仕様	
外径寸法	図面参照
シャフト径	Ø 6 mm
シャフト荷重（軸、半径方向）	最高 20 N
シャフト回転速度	最高 12000 rpm
始動トルク@20°C	0,1 Ncm (代表値)
ベアリング寿命	最少 10^9回転
電気結線	ケーブル出力 1 m
重量	~ 50 g
オプション	•追加ケーブル長

電気的試仕様	
分解能	4-8-10-16-20-25-32-40-50-64-80-100-125-128 200-250-256-400-500-512-1024-2048
精度	± 1°
計数周波数	300 kHz
出力回路	NPN, Push-Pull, Line Driver
電源	5Vdc ±5%, +10Vdc～+30Vdc
電力消費	50 mA
出力回路（各チャンネル）	40 mA
保護回路	極性反転及び短絡保護回路　(L 回路を除く)
EMC	電磁気耐性, :規格 EN 61000-4-2 及び EN 61000-4-4 準拠

材質	
フランジ	耐腐食材 UNI EN AW-6082
ハウジング	耐腐食材 UNI EN AW-6082
ベアリング	ABEC 5
シャフト	非磁性 SUS, 規格 UNI EN 4305 準拠

テクノロジーリンク株式会社
TECHNOLOGYLINK, LTD.
〒171-0022 東京都豊島区南池袋 3-18-35
OK ビル 2 階
Tel: 03-5924-6750　Fax:03-5924-6751
E-mail: sales@technology-l.com
URL: http://www.technology-link.jp

アクセサリー	
PAN-6:	アルミカップリング
PGF-6:	フレキシブルカップリング

仕様は予告なしに変更される場合があります。

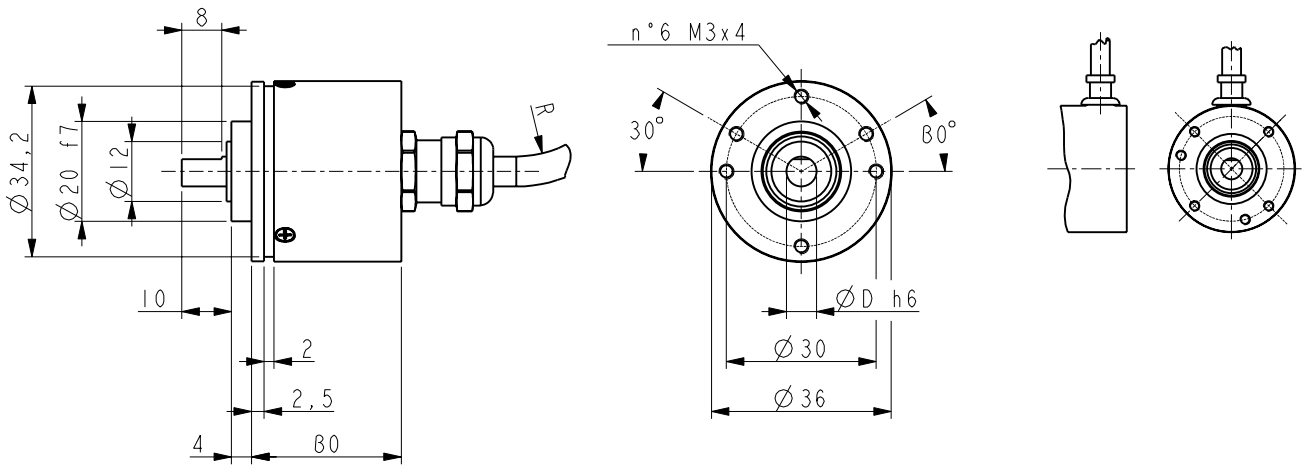

MI36

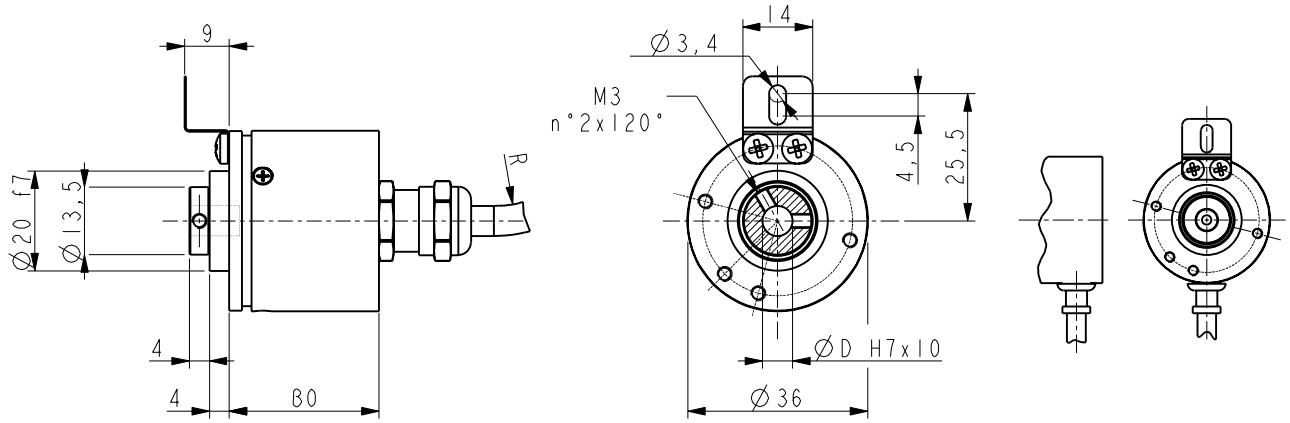

MC36

発注コード

MI36 -MC36		X Ⓐ	-	XXXX Ⓑ	XXX Ⓒ	X Ⓓ	X Ⓔ	X Ⓕ	X Ⓖ	XX Ⓗ	/Sxxx Ⓘ

Ⓐ 出力回路
N = NPN o.c.
Y = Push Pull
L = Line Driver (RS422)

B 分解能（ＰＰＲ）
See electrical specifications

Ⓒ 出力信号
BNF = AB
BCU = AB, /AB
ZNF = AB0
ZCU = AB0, /AB0

Ⓓ 電源
1 = +5V±5% (L output circuit)
2 = +10V÷ +30V (Y or N output circuit)

Ⓔ シャフト径
6 = 6 mm

Ⓕ ケーブル取り出し
- = axial
R = radial

Ⓖ 保護規格
- = IP65
J = IP67 with sealed circuits

Ⓗ ケーブル長
- = cable output 1 m (standard)
L2 = cable output 2 m
Lx = cable output x m

Ⓘ 特別仕様